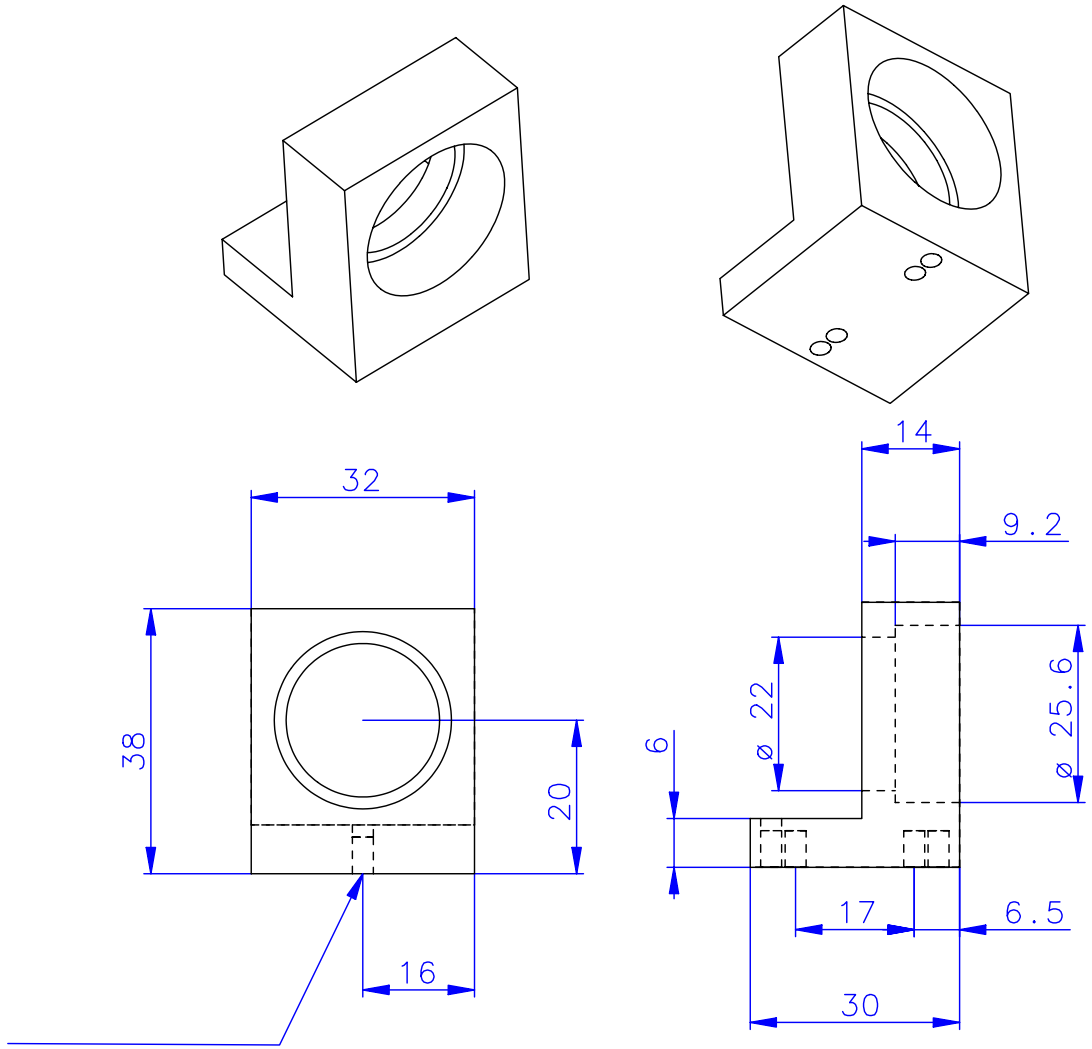

Support objectif collimateur
Quantité 1 – SAS12